WWW.VBBETON.COM

# HGLXX150R400
# Rechter Eckteil

Detail kopf

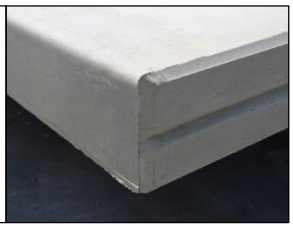
Detail Fuß

Finish Rückseite

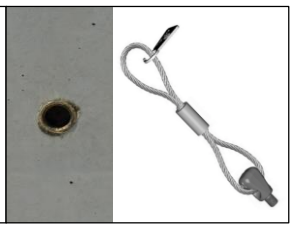
Detail Hebehülsen

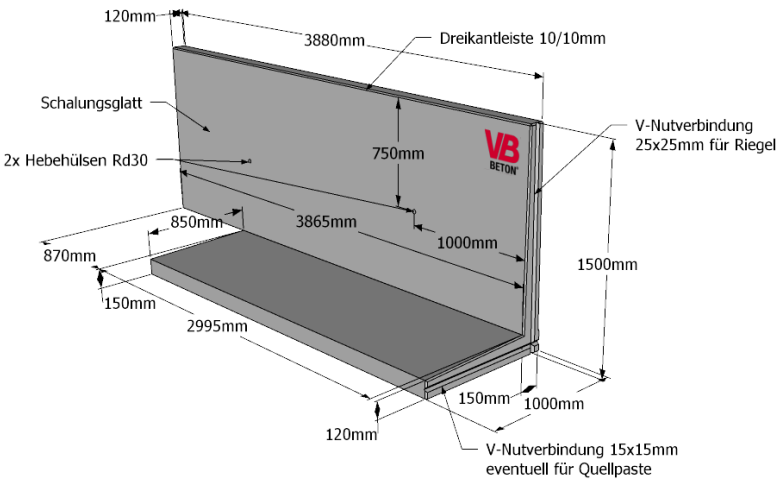


kiwa Partner for progress
K - 20845-02

DIN 1045-4 BRL Anlage 1.50 EN - 15258

## Belastung

Boden

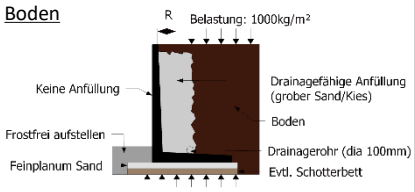


Tragfähigkeitskontrolle des Bodens

Boden-Böschung

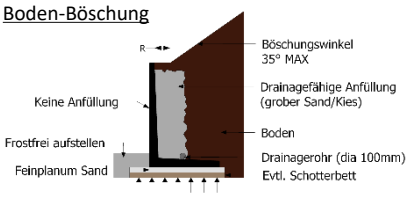


Tragfähigkeitskontrolle des bodens

## Technische Daten

| | |
|---|---|
| Betonqualität: | *C55-67* |
| Gewicht: | *2836 KG/st* |
| Expositionsklasse: | *XA3/XM2* |
| Betondeckung: | *35mm* |
| Stahlqualität: | *DE500BS* |
| Verarbeitung Vorderseite: | *Schalungsglatt* |
| Verarbeitung Rückseite: | *Schalungsglatt* |
| Verbindung: | *Holzleiste oder Kunststoffleiste – Horizontal V-Nutverbindung eventuell für Quellpaste* |
| Belastung Vorderseite: | *Boden + 1000kg/m² belastung (R=30cm) / Böschung max. 35° (R=30cm)* |
| Belastung Rückseite: | *n.z.* |
| Hilfsmittel Beladung/Entladung: | *2x Schraubhülse Goliath M30* |
| Hilfsmittel zur Platzierung: | *2x Schraubhülse Goliath M30* |

DATENBLATT | VB BETON Belgium NV | Industrieweg 10, B-3840 BORGLOON | +32 (0)12 74 48 86 | info@vbbeton.com