HSTXX200R
Rechte Ecke

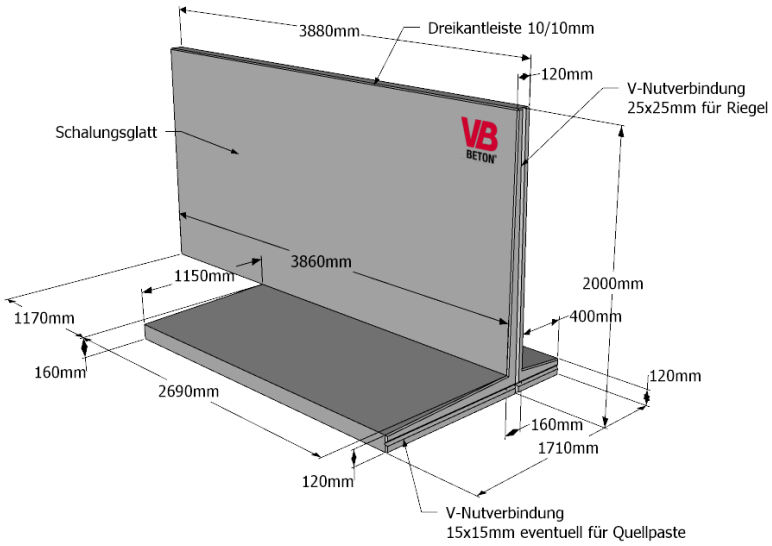

Detail kopf

Detail Fuß

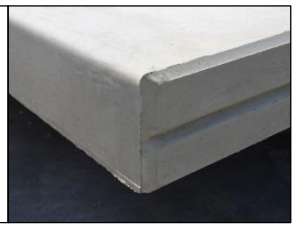

Finish Rückseite

Detail Hebeklemme

kiwa Partner for progress
K - 20845-02

DIN 1045-4 BRL Anlage 1.50

EN - 15258

Belastung

Boden

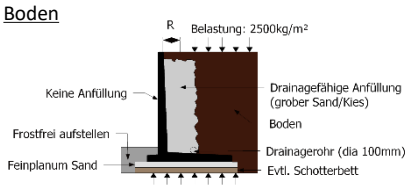

Tragfähigkeitskontrolle des Bodens

Boden-Böschung

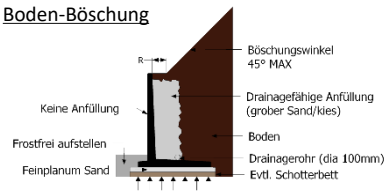

Tragfähigkeitskontrolle des bodens

Silo

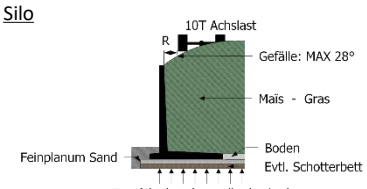

Tragfähigkeitskontrolle des bodens

Technische Daten

Betonqualität:	*C55-67*
Gewicht:	*4232 KG/st*
Expositionsklasse:	*XA3/XM2*
Betondeckung:	*35mm*
Stahlqualität:	*DE500BS*
Verarbeitung Vorderseite:	*Schalungsglatt*
Verarbeitung Rückseite:	*Schalungsglatt*
Verbindung:	*Holzleiste oder Kunststoffleiste – Horizontal V-Nutverbindung eventuell für Quellpaste*
Belastung Vorderseite:	*Boden + 2500kg/m² belastung (R=30cm) / Böschung max. 45° (R=30cm) / Maïs + 10T Achslast (R=30cm)*
Belastung Rückseite:	*n.z.*
Hilfsmittel Beladung/Entladung:	*Hebeklemme*
Hilfsmittel zur Platzierung:	*Hebeklemme*

DATENBLATT | VB BETON Belgium NV | Industrieweg 10, B-3840 BORGLOON | +32 (0)12 74 48 86 | info@vbbeton.com