LXZ075G
Handglatt

VB BETON Belgium NV | Industrieweg 10, B-3840 BORGLOON | +32 (0)12 74 48 86 | info@vbbeton.com

DATENBLATT

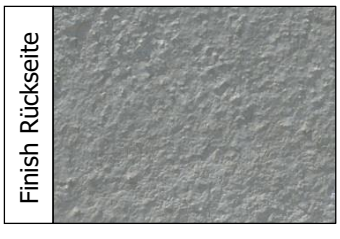

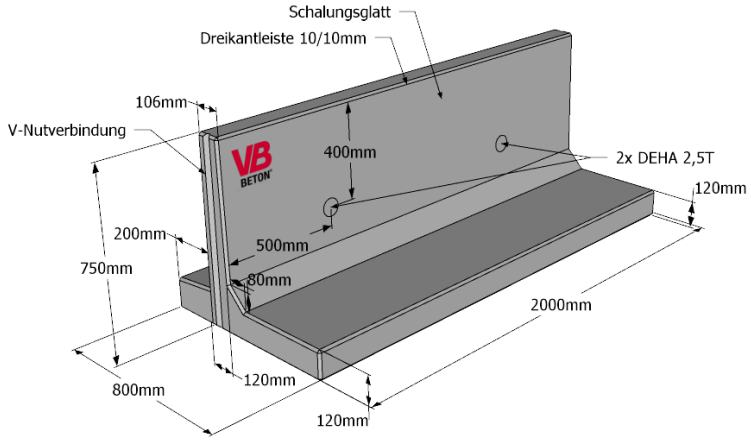

kiwa Partner for progress K - 20845-02

DIN 1045-4 BRL Anlage 1.50

EN - 15258

Belastung

Boden

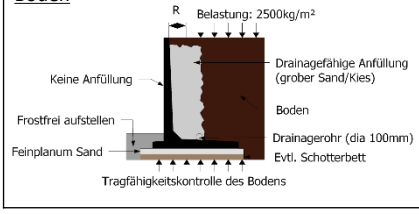

Boden-Böschung

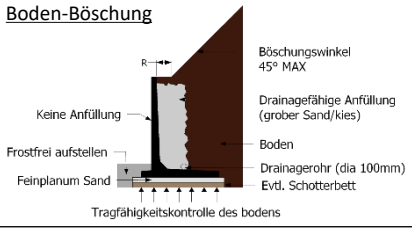

Silo

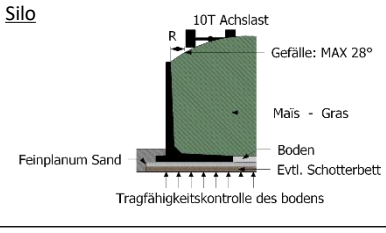

Technische Daten

Betonqualität:	*C55-67*
Gewicht:	*860 KG/st*
Expositionsklasse:	*XA3/XM2*
Betondeckung:	*35mm*
Stahlqualität:	*DE500BS*
Verarbeitung Vorderseite:	*Schalungsglatt*
Verarbeitung Rückseite:	*Handglatt*
Verbindung:	*Holzleiste oder Kunststoffleiste*
Belastung Vorderseite:	*Boden + 2500kg/m² belastung (R=30cm) / Böschung max. 45° (R=30cm) / Mais + 10T Achslast (R=30cm)*
Belastung Rückseite:	*n.z.*
Hilfsmittel Beladung/Entladung:	*2x Hebehaken DEHA 2,5T*
Hilfsmittel zur Platzierung:	*2x Hebehaken DEHA 2,5T*