ELEMENTFICHE | VB BETON Belgium NV | Industrieweg 10, B-3840 BORGLOON | +32 (0)12 74 48 86 | info@vbbeton.com

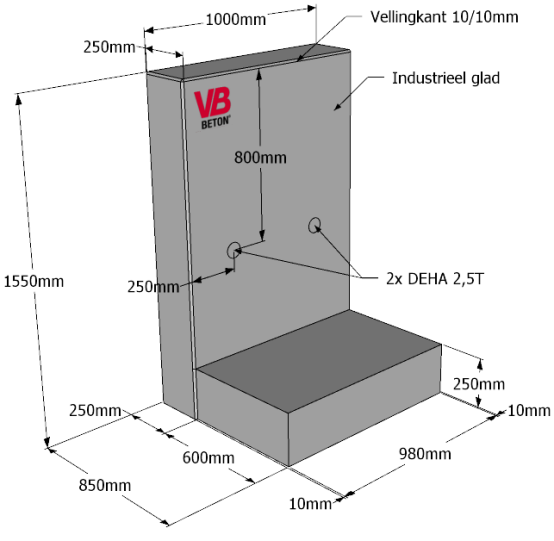

Detail kop

Detail voet

Afwerking rug

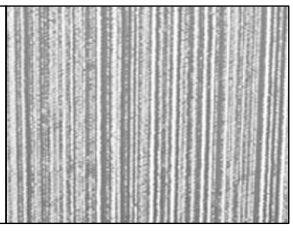

Detail hijshaak

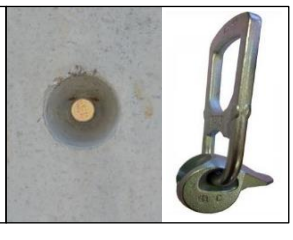

kiwa Partner for progress
K - 20845-02

DIN 1045-4 BRL Anlage 1.50

EN - 15258

Belastingsschema's

Grond

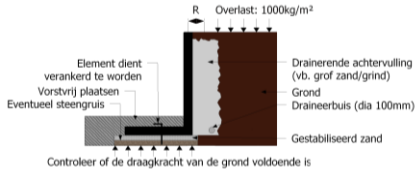

Grond-Talud

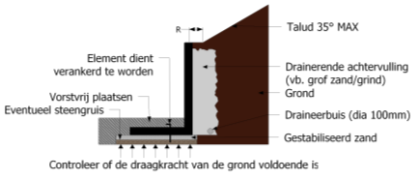

Technische gegevens

Betonkwaliteit:	*C55-67*
Gewicht:	*1290 KG/st*
Milieuklasse:	*XA3/XM2*
Betondekking:	*35mm*
Staalkwaliteit:	*DE500BS*
Afwerking voetzijde:	*Industrieel glad*
Afwerking rugzijde:	*Gebezemd*
Verbinding:	*Koud*
Overlast voetzijde:	*Grond + 1000kg/m² mobiele overlast (R=30cm) / Talud max. 35° (R=30cm)*
Overlast rugzijde	*Grond + 1000kg/m² mobiele overlast (R=30cm) / Talud max. 35° (R=30cm)*
Hijsmateriaal laden en lossen:	*2x hijshaken DEHA 2,5T*
Hijsmateriaal plaatsen:	*2x hijshaken DEHA 2,5T*