WWW.VBBETON.COM

VB Stelblok
SLS145-SLS275

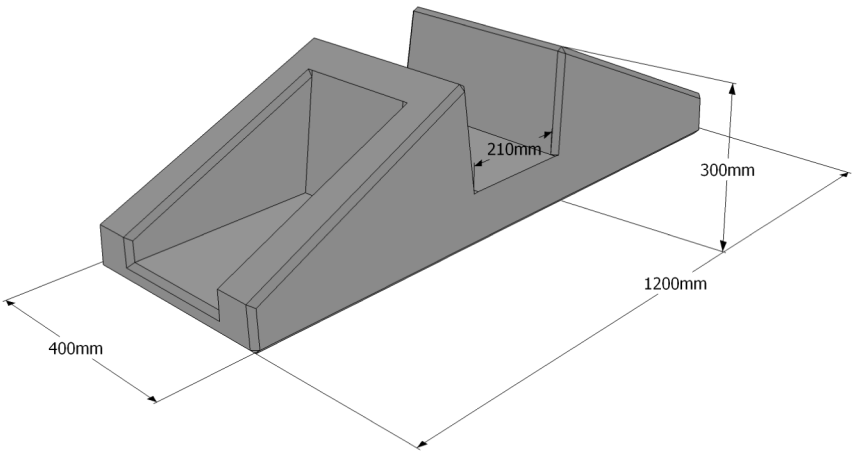

Detail SLS

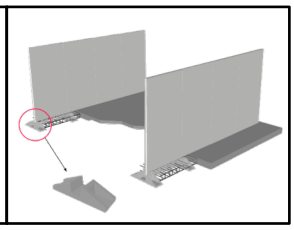

Detail voet

Afwerking rug

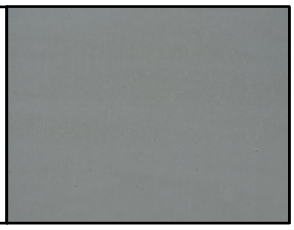

Detail schroefhuls

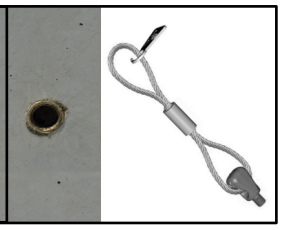

kiwa Partner for progress
K - 20845-02

DIN 1045-4 BRL Anlage 1.50

EN - 15258

Belastingsschema's

Technische gegevens

Betonkwaliteit:	*C55-67*
Gewicht:	*144 KG/st*
Milieuklasse:	*XA3/XM2*
Betondekking:	*35mm*
Staalkwaliteit:	*DE500BS*
Afwerking voetzijde:	*Industrieel glad*
Afwerking rugzijde:	*Industrieel glad*
Verbinding:	*geen*
Overlast voetzijde:	*n.v.t.*
Overlast rugzijde	*n.v.t.*
Hijsmateriaal laden en lossen:	*1x Hijslus M16*
Hijsmateriaal plaatsen:	*1x Hijslus M16*

ELEMENTFICHE | VB BETON Belgium NV | Industrieweg 10, B-3840 BORGLOON | +32 (0)12 74 48 86 | info@vbbeton.com