UX150K (Kopfstück)

DATENBLATT | VB BETON Belgium NV | Industrieweg 10, B-3840 BORGLOON | +32 (0)12 74 48 86 | info@vbbeton.com

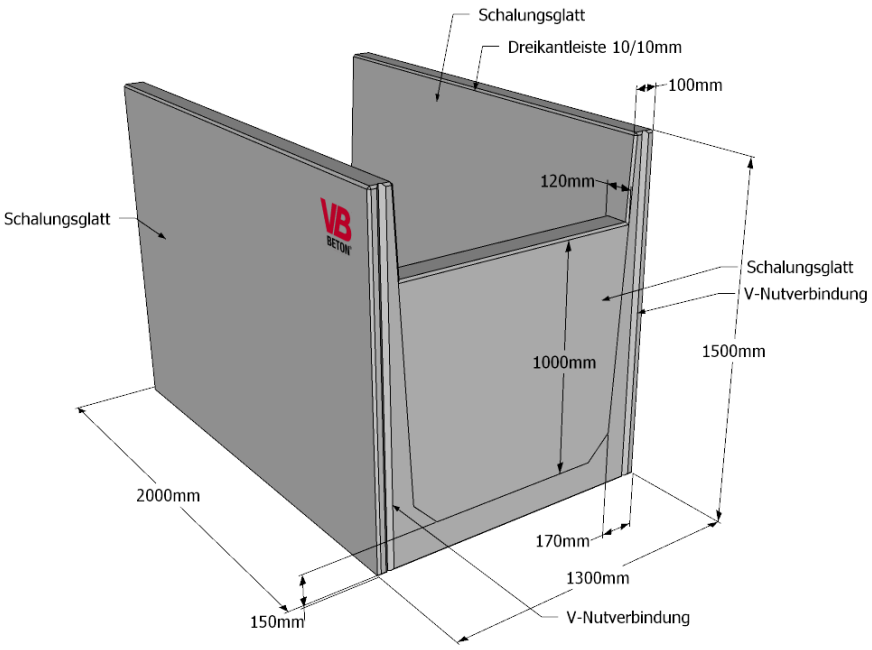

Detail kopf

Detail Fuß

Finish Rückseite

Detail Hebehaken

kiwa Partner for progress
K - 20845-02

DIN 1045-4 BRL Anlage 1.50

EN - 15258

Belastung

Boden

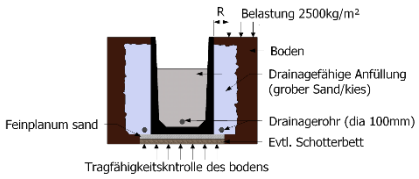

Boden-Böschung

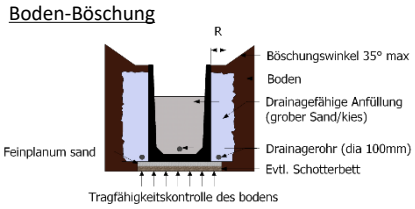

Silo

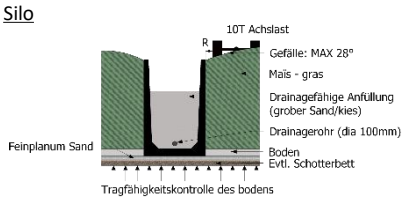

Technische Daten

Betonqualität:	*C55-67*
Gewicht:	*3160 KG/st*
Expositionsklasse:	*XA3/XM2*
Betondeckung:	*35mm*
Stahlqualität:	*DE500BS*
Verarbeitung Vorderseite:	*Schalungsglatt*
Verarbeitung Rückseite:	*Schalungsglatt*
Verbindung:	*Holzleiste oder Kunststoffleiste*
Belastung Vorderseite:	*Boden + 2500kg/m² belastung (R=30cm) / Böschung max. 35° (R=30cm) / Maïs + 10T Achslast (R=30cm)*
Belastung Rückseite:	*Boden + 2500kg/m² belastung (R=30cm) / Böschung max. 35° (R=30cm) / Maïs + 10T Achslast (R=30cm)*
Hilfsmittel Beladung/Entladung:	*4x Hebehaken DEHA 2,5T*
Hilfsmittel zur Platzierung:	*4x Hebehaken DEHA 2,5T*